MSF Series Multistep Fan

"MSF" Series Rev.2
November 2026

VENTILATION PRODUCTS for Car Parking Lot







TS AIRTECH Co.,Ltd.

www.tsairtech.co.kr

GENERAL INDEX

1. Introduction ---------- 2 page

2. AMCA Seal Information ---------- 2 page

3. Product Specifications ---------- 3, 4 page

4. Air Performance And Sound Data ---------- 5 page

MSF Series Multistep Fan



greetings

TS Air Tech Co., Ltd. is a manufacturer of fans, blowers, and air handling units (AHUs) for HVAC and industrial applications. Since our establishment in 1997, we have been actively engaged in the development of air-moving equipment. Leveraging our extensive experience, continuous research and development, and technological innovation, we are fully committed to producing and supplying high-quality fans to our valued customers.
Through consistent product development and exceptional customer service, TS Air Tech Co., Ltd. strives to stand at the forefront of the industry as a premier manufacturer of fans. We remain dedicated to ongoing technological advancement and rigorous quality control, ensuring that we continue to earn your trust and support.
Thank you.

amca WORLDWIDE CERTIFIED RATINGS SOUND AND AIR PERFORMANCE
AIR MOVEMENT AND CONTROL ASSOCIATION INTERNATIONAL, INC.®
amca INTERNATIONAL
www.amca.org

TS Airtech Co., Ltd certifies that the MSF-1003-150-6-30° shown herein are licensed to bear the AMCA Seal.
The ratings shown are based on tests and procedures performed in accordance with AMCA Publication 211 and AMCA Publication 311 and comply with the requirements of the AMCA Certified Ratings Program.

MSF Series Multistep Fan

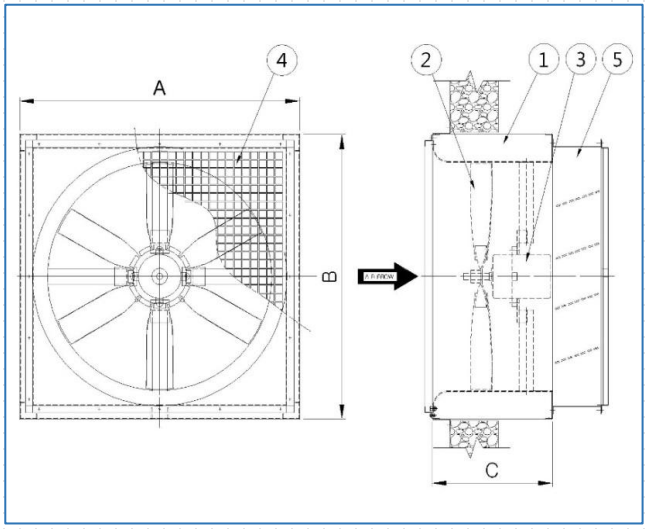

Component parts
1. Casing
2. Impeller
3. Motor
4. Protective cover
5. FD, BDD



Dimensions of the product shape

Division	Unit	Dimensions (mm)
		MSF-1003
A	mm	800
B	mm	800
C	mm	420

Product Specifications

Division	Unit	MODEL
		MSF-1003
Airflow volume	CMH	10,440
	CMM	174
Static Pressure	mmAq	10
Power	Kw	1.5
Pole	P	6P
Phase	Ø	3
voltage	V	380
Frequency	Hz	60



MSF Series Multistep Fan

FD와 BLD를 일체형 제작 및 팬의 **속도조절**도 원하는대로 조절하는

고속, 저속제어 (선택)

- 지하 주차장의 급배기용 팬으로서 요구 풍량을 최적으로 대응할 수 있는 장점이 있으며 정압이 10mmAq 이하의 조건에서 사용 됩니다
- 에너지 절감을 위해 운전을 STEP 별로 조작할 수 있습니다.
- 풍량이 커질수록 문제되는 소음을 생활 소음 기준 이하인 저소음으로 실현합니다.
- 설치 장소의 공간 및 여건에 따라 제품의 형태 및 구조를 가변화 시킬 수 있습니다.
- 오랜 기간 사용중에 팬 일부가 가동이 안 되더라도 부분 운전이 가능하기 때문에 전체 가동하는데는 불편없이 사용할 수 있습니다.
- 가격대비 성능이 우수합니다.
- 유지 관리가 편리한 구조로 되어 있습니다.

특징

- 지하주차장, 체육관, 강당, 실내테니스장, 공장, 기계실, 창고 등의 환기 시스템용 입니다
- 지하주차장 공간이 넓어지고 팬 설치공간이 많이 축소 됩니다
- 팬의 운전은 주변 상황에 따라 High, Low 운전이 되도록 하였습니다 (선택사양)
- DAMPER는 FD와 BDD 일체형입니다
- 직결모터를 사용하기 때문에 장시간 사용에 따른 효율저하 및 전력 손실의 염려가 없습니다

선택사항

- 인버터 전용시스템을 구성하여 슬림팬 마다 적정한 풍량과 속도, 그리고 저소음의 효과도 얻을 수 있는 다목적으로 사용할 수 있습니다

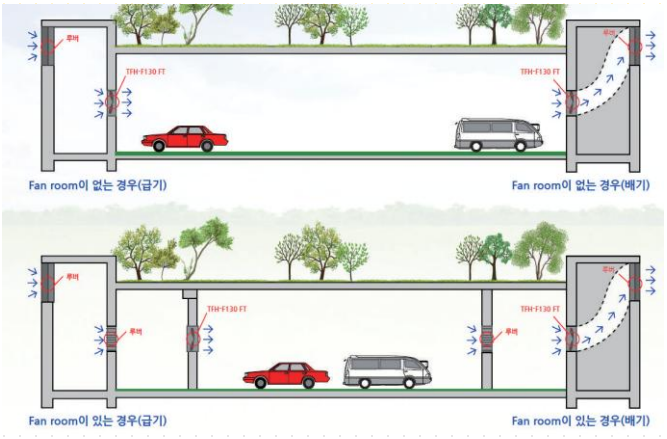

MSF Series Multistep Fan

Model	Det	N	Ps	Q	Motor Input Power,Wmi	LwA
		(r/min)	(Pa)	(m3/min)	(W)	(dB)
MFS-1003-150-6-30°	1	1153	32.7	215.6	1329	-
	2	1152	54.5	200.2	1322	-
	3	1151	77.3	185.7	1363	86
	4	1145	107	166.8	1465	85
	5	1139	135	146.8	1579	84
	6	1136	160	124.0	1634	-
	7	1134	172.5	112.4	1657	-
	8	1128	202.3	88.7	1742	-
	9	1126	224.3	64.4	1780	85
	10	1122	272.4	31.0	1837	-

- Impeller Diameter : 695mm
- Transmission Type : Direct Drive
- Performance ratings do not include the effects of accessories (inlet shutter, outlet guard and dampers).
- Power rating does not include transmission losses.
- Performance certified is for installation type C - ducted inlet, free outlet.
- Values shown are for inlet LwiA sound power levels for installation type C - ducted inlet, free outlet. Ratings include the effects of duct end correction.
- Performance ratings do not include the effects of appurtenances (inlet shutter, outlet guard and dampers).
- RPM Motor : 3ph x 380V x 60Hz, 1.5kW, 1100 r/min